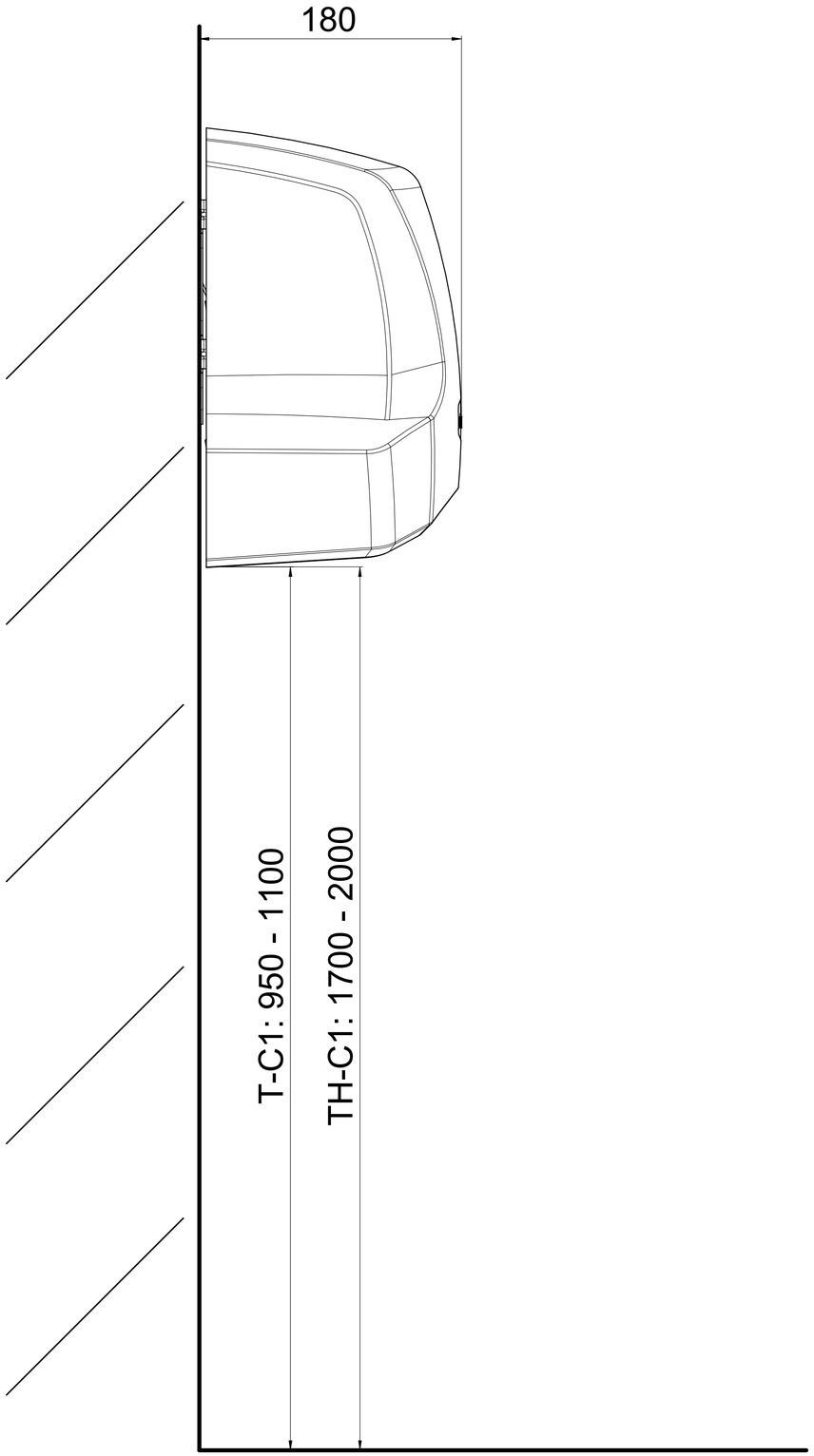
180
T-C1: 950 - 1100
TH-C1: 1700 - 2000

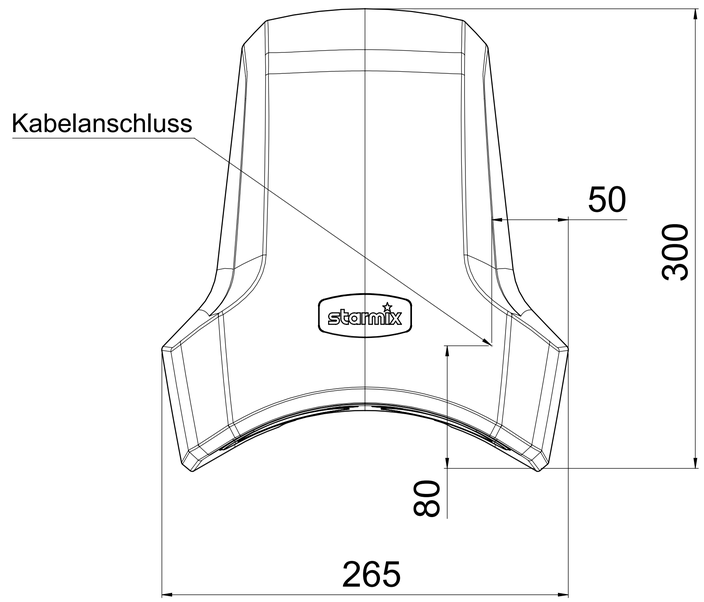
Kabelanschluss
50
300
80
265
stamix